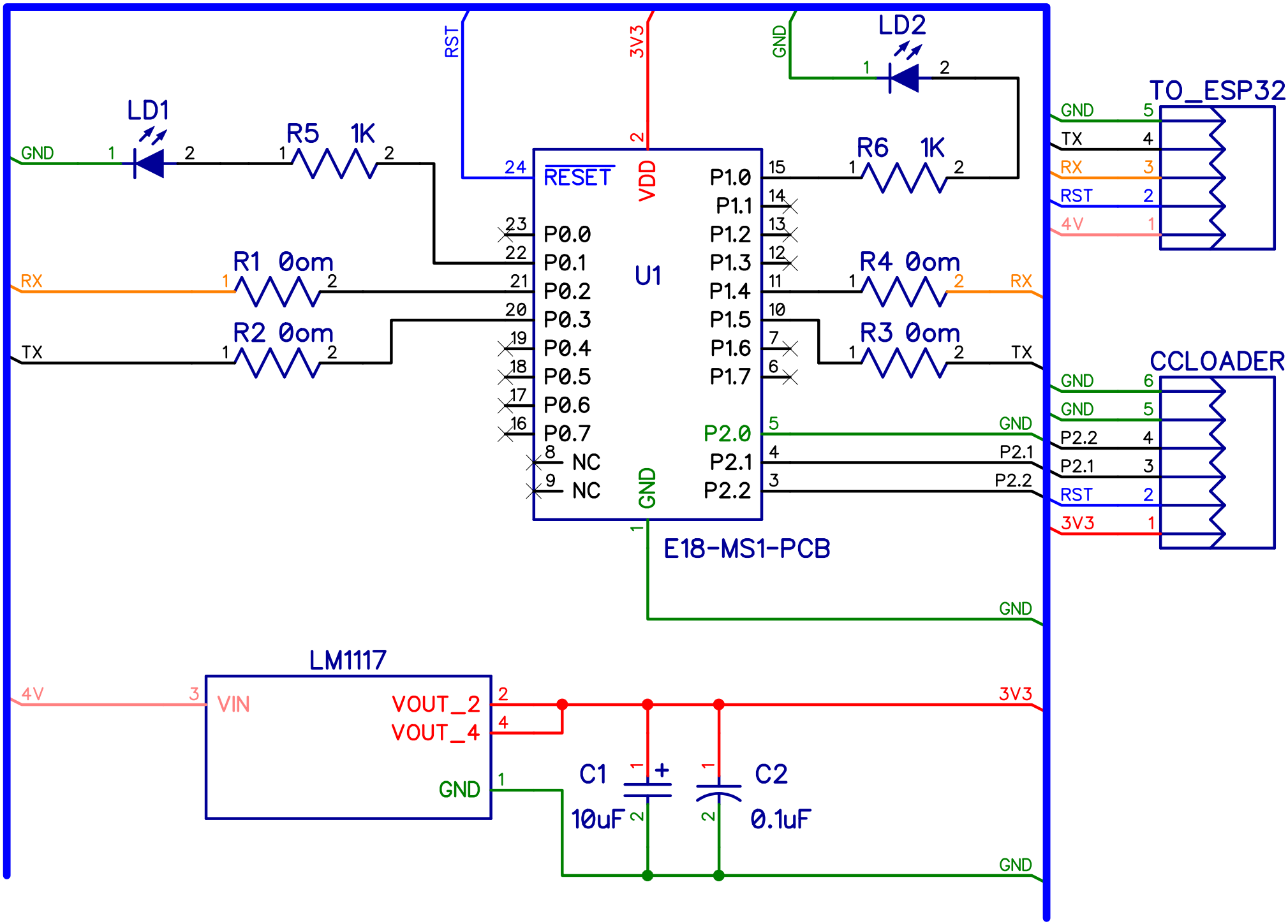
LD1
GND
R5 1K
RST
3V3
GND
LD2
R6 1K
TO_ESP32
GND
TX
RX
RST
4V
RESET
VDD
P1.0
P1.1
P1.2
P1.3
P1.4
P1.5
P1.6
P1.7
P0.0
P0.1
P0.2
P0.3
P0.4
P0.5
P0.6
P0.7
NC
NC
U1
P2.0
P2.1
P2.2
GND
E18-MS1-PCB
R1 0om
R2 0om
R4 0om
R3 0om
CCLOADER
LM1117
4V
VIN
VOUT_2
VOUT_4
GND
3V3
C1
10uF
C2
0.1uF